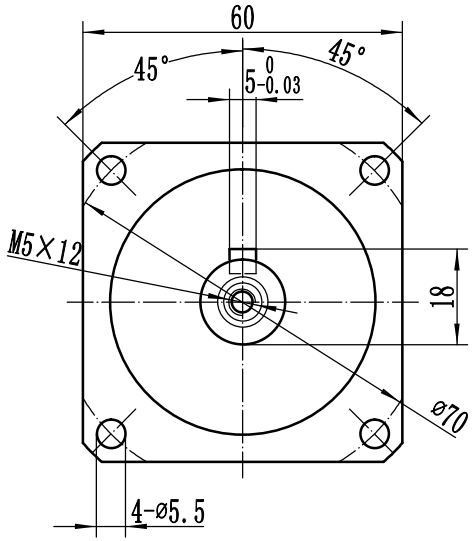

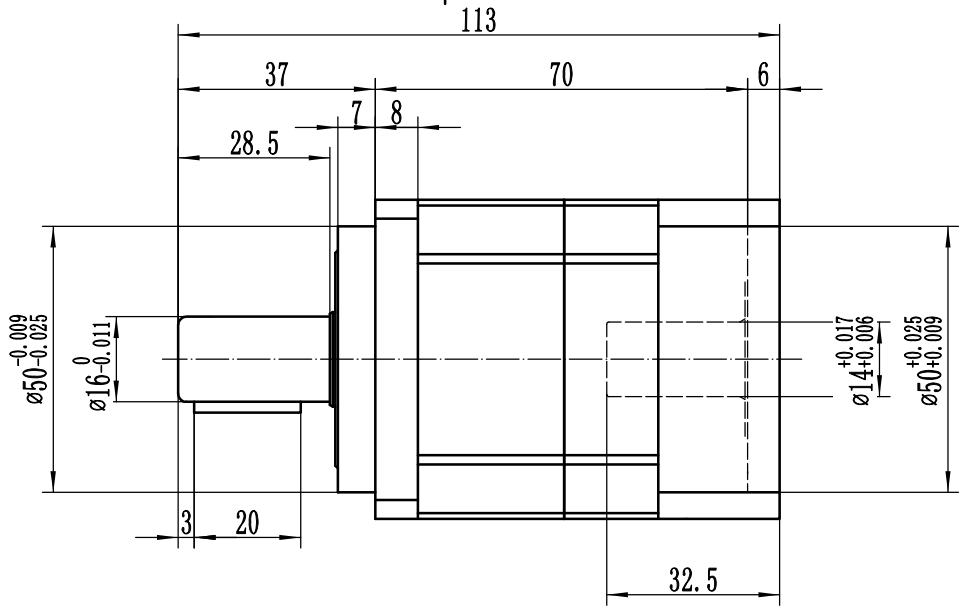

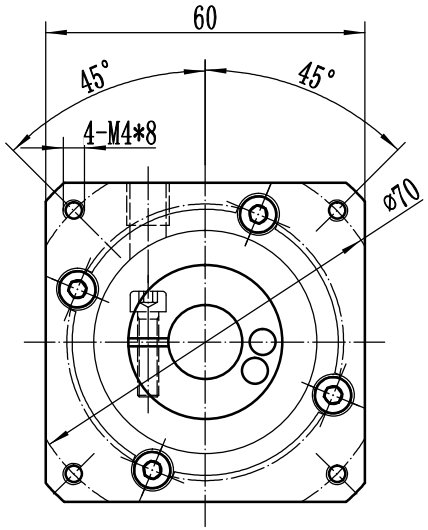

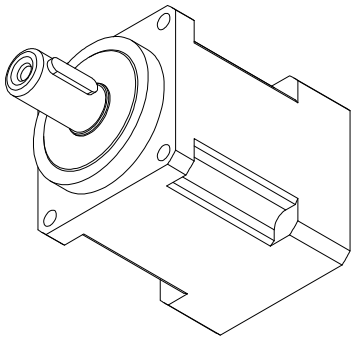

行星减速机技术参数 Technical parameters of planetary reducer.					
减速比 Reduction ratio	3	4	5	7	10
额定扭矩 Rated torque bureau	50	50	60	50	40
最大扭矩 Maximum torque	2.5倍额定输出扭矩 2.5 times rated output torque.				
额定转速 Rated speed	5000				
最大转速 Maximum speed	10000				
背隙 Back lash	≤5				
允许径向力 Allowable radial force	1200				
允许轴向力 Allowable axial force	1050				
工作温度 Working temperature	-10℃~+80℃				
防护等级 Protection grade	IP65				

注意事项

1. 本产品为精密部件，应放在干燥的地方保管
2. 首先严格检查电机与行星减速机相连接的各部位尺寸是否匹配，然后是将电机与行星减速机自然连接
3. 严禁用铁锤等击打，防止轴向力与径向力过大损坏轴承与齿轮

标记	处数	更改文件名	签字	日期	AOPTE 奥普特	AB060-L1-()-S2-P1
						筱澜传动（上海）
设计					精密行星减速机	图样标记 / 重量 / 比例
			日期			共 张 / 第 张